20721C

3580L280

PARISOT INDUSTRIE 70800 SAINT LOUP SUR SEMOUSE -FRANCE-

Fabriqué en France

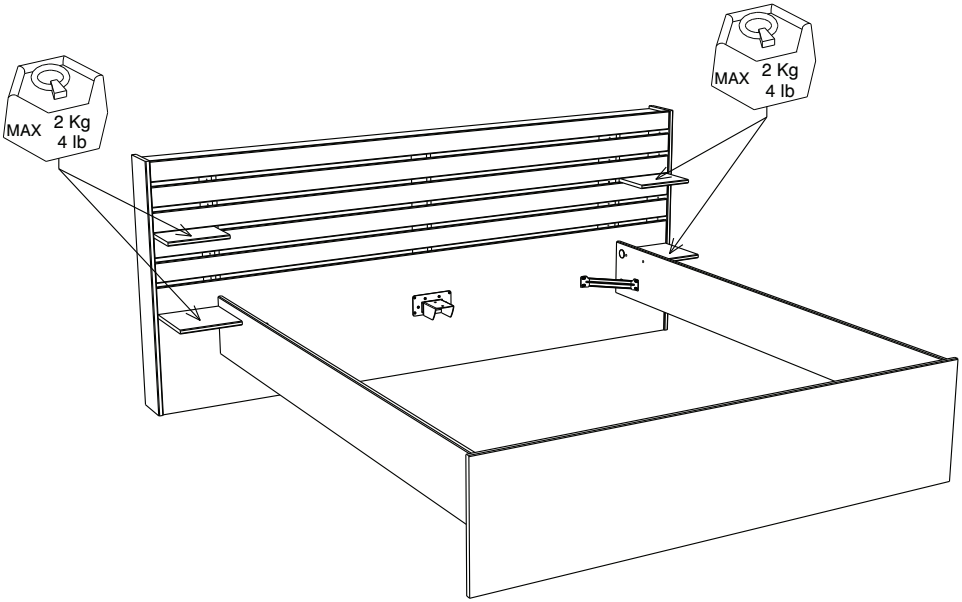

Gamme : ESCALE

PARISOT INDUSTRIE

FR *Remerciements :*

Nous vous remercions d'avoir choisi un meuble créé et fabriqué par le Groupe Parisot et espérons qu'il vous donnera entière satisfaction.

EN *Thanks:*

Thank you for choosing furniture designed and manufactured by the Parisot Group. We hope you are totally satisfied with your purchase.

DE *Danksagung:*

Wir danken Ihnen für den Kauf eines Frankreich von der Parisot-Gruppe entworfenen und hergestellten Möbelstücks und hoffen, dass Sie es zu Ihrer vollkommenen Zufriedenheit finden werden.

HU *Köszönet:*

Köszönjük, hogy a Parisot Groupe által létrehozott és gyártott bútort választott, reméljük, hogy elégedett lesz a termékkel.

PT *Agradecimentos:*

Obrigado por ter escolhido um móvel concebido e fabricado pelo Grupo Parisot, esperando que seja do seu inteiro agrado.

IT *Ringraziamenti:*

Grazie per avere scelto un mobile progettato e fabbricato dal Gruppo Parisot. Speriamo soddisfi appieno le vostre esigenze.

NL *Bedankje:*

Wij bedanken u voor de aankoop van een door de Groep Parisot ontworpen en vervaardigd meubel en hopen dat u er veel plezier aan zult beleven.

CZ *Poděkování:*

Děkujeme, že jste si vybrali nábytek navržený a vyrobený společností Parisot Group. Doufáme, že budete svým nákupem naprosto spokojeni.

ES *Agradecimientos:*

Les damos las gracias por haber elegido un mueble diseñado y fabricado por el Groupe Parisot y esperamos que sea de su total agrado.

PL *Podziękowania:*

Dziękujemy za wybór mebli stworzonych i wyprodukowanych przez Grupę Parisot. Mamy nadzieję, że będziecie Państwo w pełni zadowoleni z zakupu.

SK *Poďakovanie:*

Ďakujeme, že ste si vybrali nábytok navrhnutý a vyrobený spoločnosťou Parisot Group. Dúfame, že budete svojim nákupom absolútne spokojní.

AR شكر:

نشكركم لاختياركم هذه القطعة من الأثاث من تصميم وتصنيع مجموعة باريزو Parisot ونتمنى أن تنال رضاءكم.

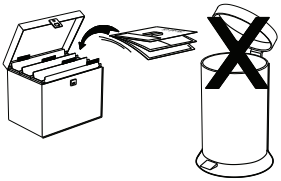

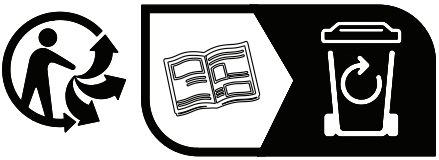

https://quefairedemesdechets.fr

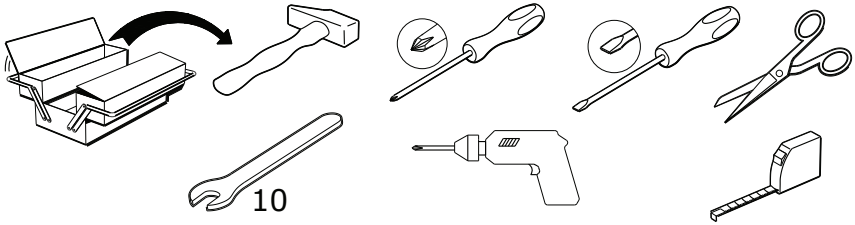

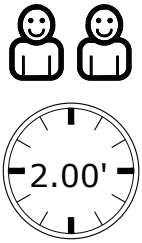

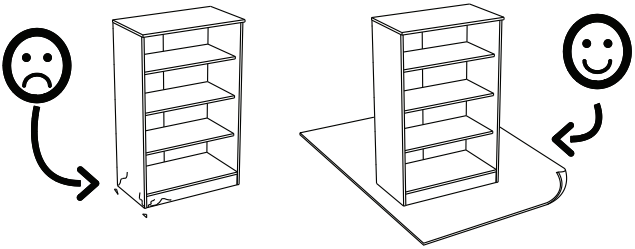

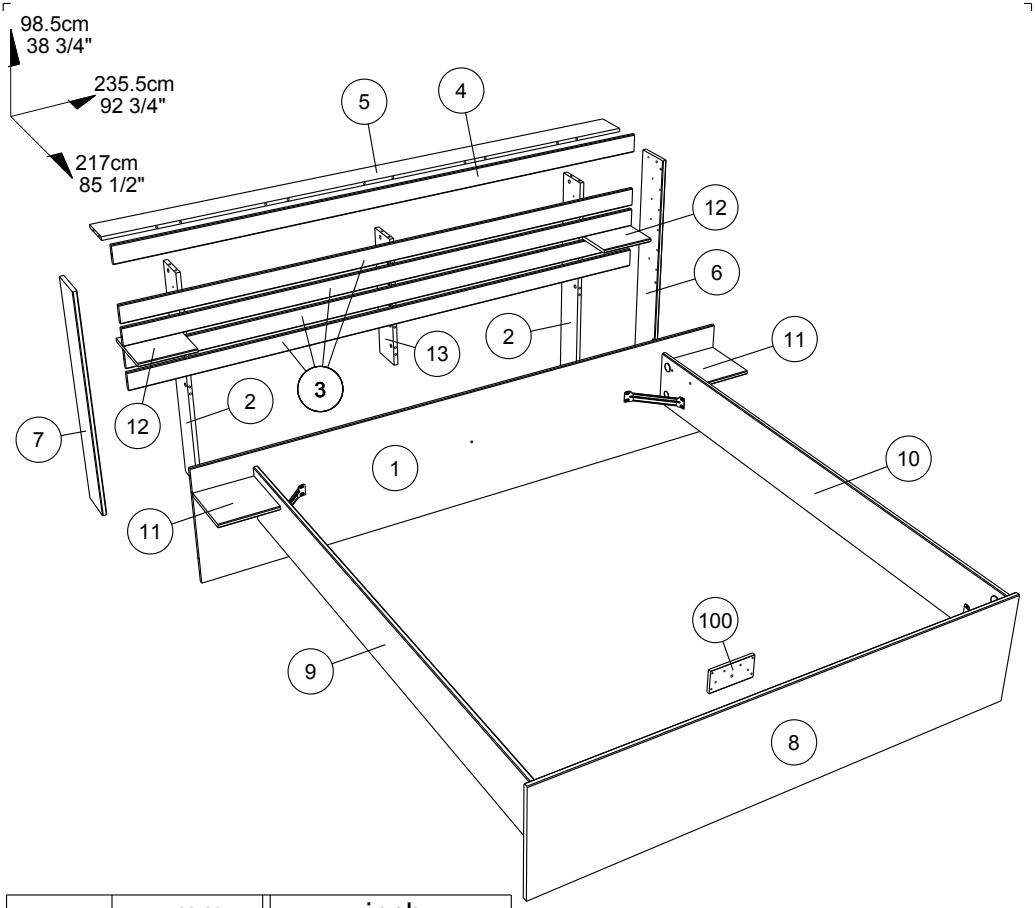

			mm			inch		
100	x	1	175	90	12	6 7/8	3 9/16	1/2
11	x	2	243	240	15	9 9/16	9 7/16	9/16
12	x	2	243	240	15	9 9/16	9 7/16	9/16
13	x	1	576	135	18	22 11/16	5 5/16	11/16
2	x	2	955	135	18	37 5/8	5 5/16	11/16
6	x	1	982	156	18	38 11/16	6 1/8	11/16
7	x	1	982	156	18	38 11/16	6 1/8	11/16
8	x	1	1876	440	18	73 7/8	17 5/16	11/16
10	x	1	2000	228	18	78 3/4	9	11/16
9	x	1	2000	228	18	78 3/4	9	11/16
3	x	4	2318	79	16	91 1/4	3 1/8	5/8
4	x	1	2318	79	16	91 1/4	3 1/8	5/8
5	x	1	2318	135	15	91 1/4	5 5/16	9/16
1	x	1	2318	500	15	91 1/4	19 11/16	9/16

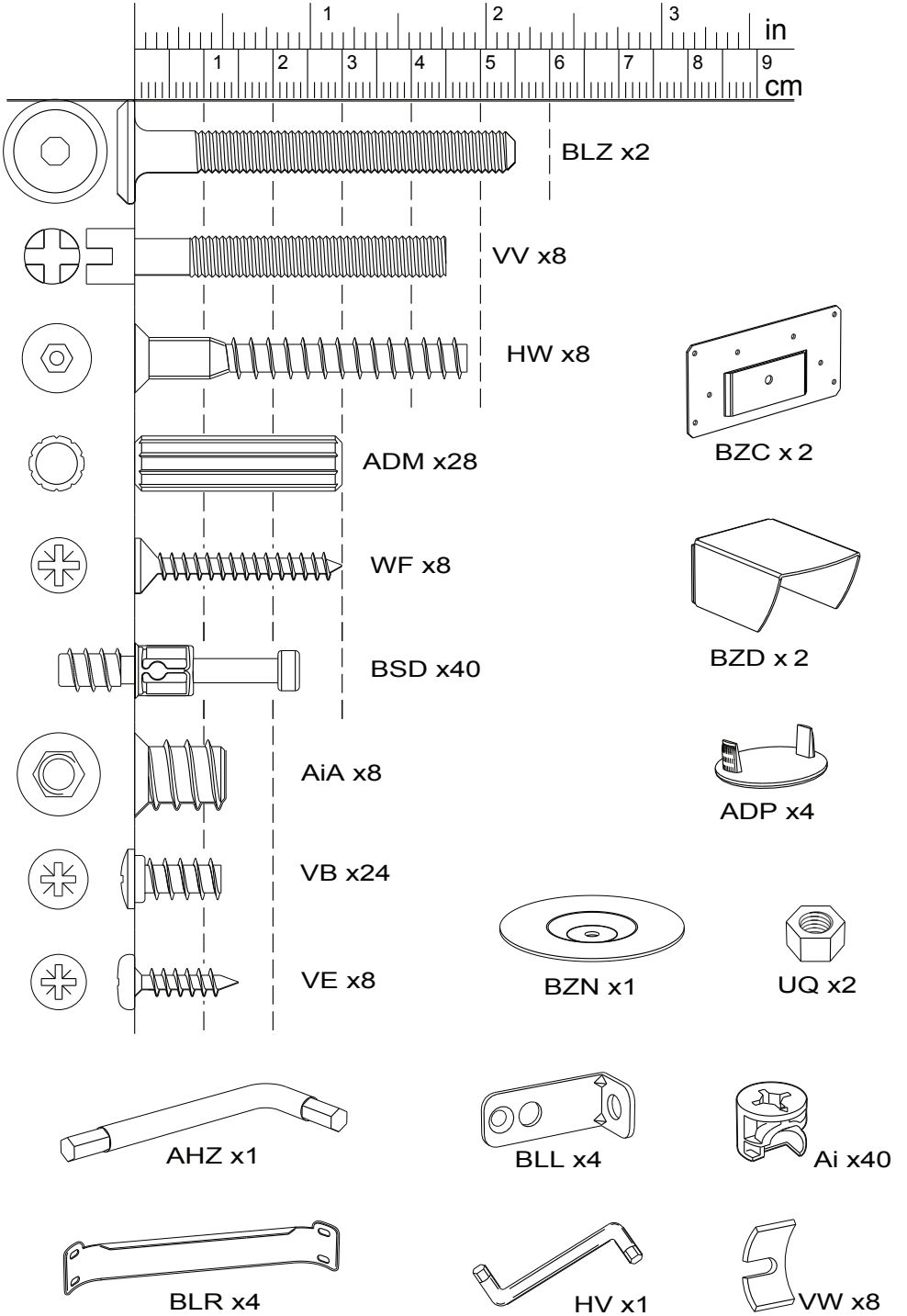
in
1
2
3
cm
1
2
3
4
5
6
7
8
9
BLZ x2
VV x8
HW x8
ADM x28
WF x8
BSD x40
AiA x8
VB x24
VE x8
BZC x 2
BZD x 2
ADP x4
BZN x1
UQ x2
AHZ x1
BLL x4
Ai x40
BLR x4
HV x1
VW x8

1

ADM x4

AHZ x1

AiA x4

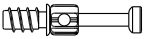
BSD x5

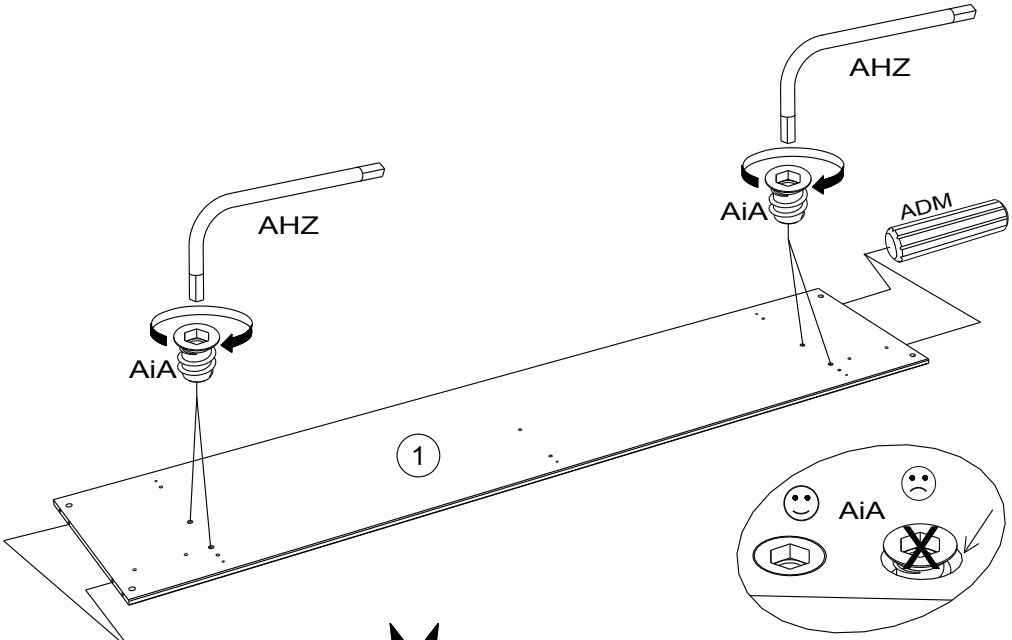

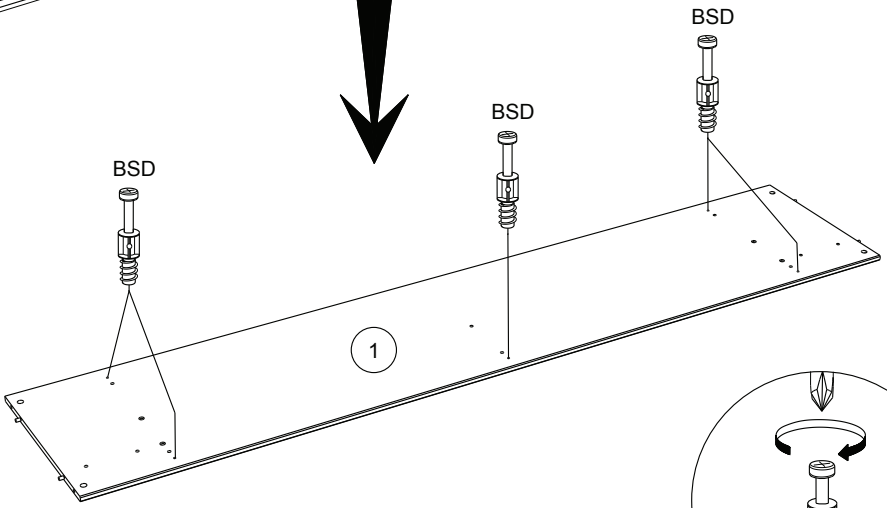

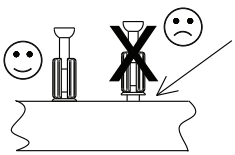

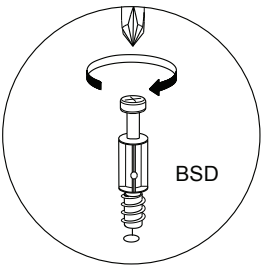

2

ADM x8

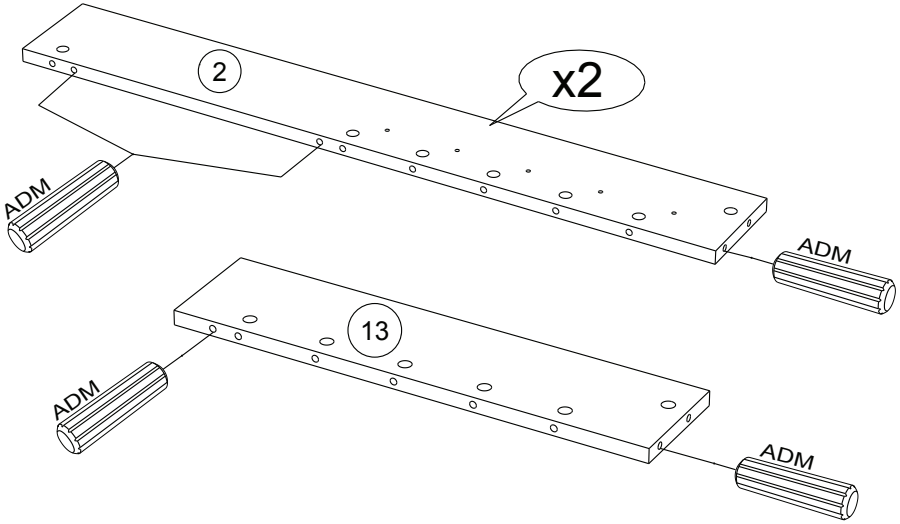

3

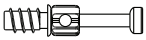

BSD x14

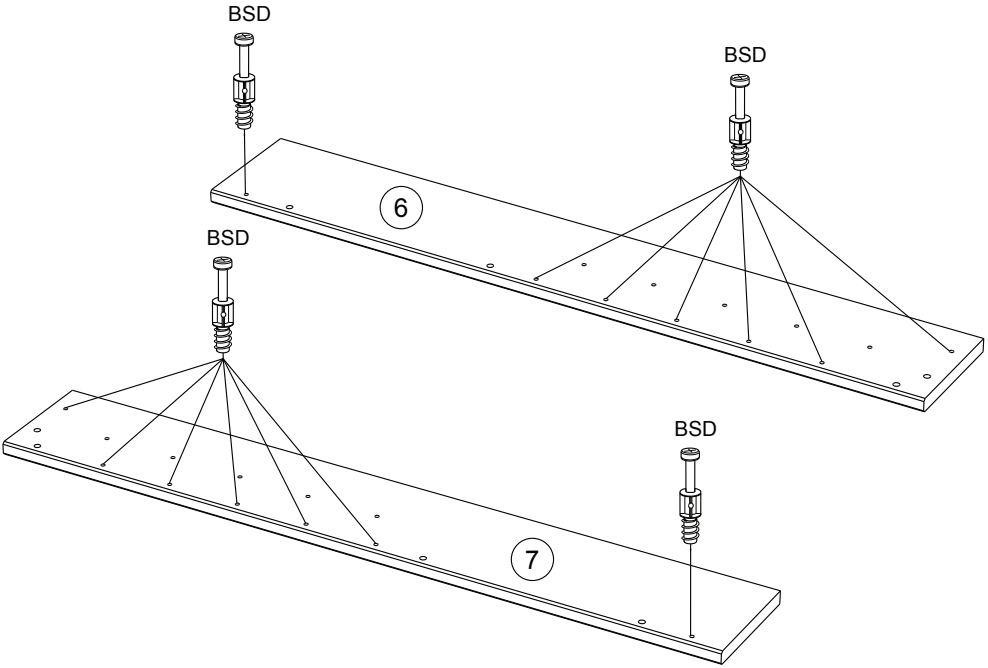

4

ADM x2

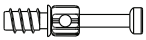

BSD x18

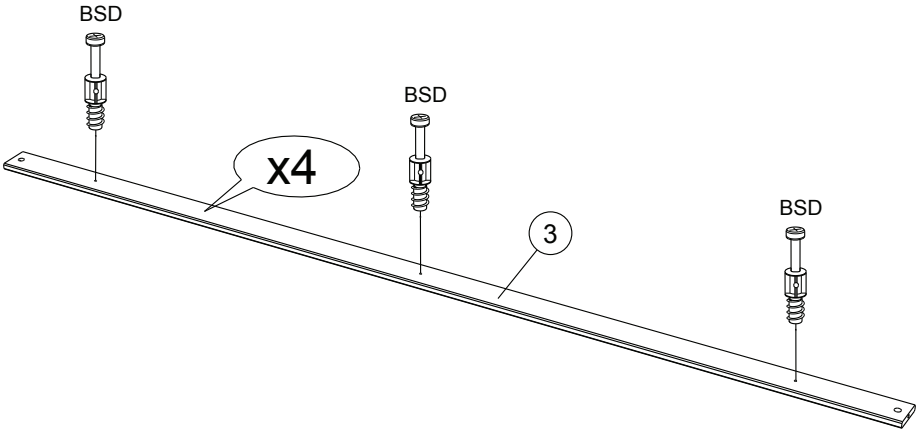

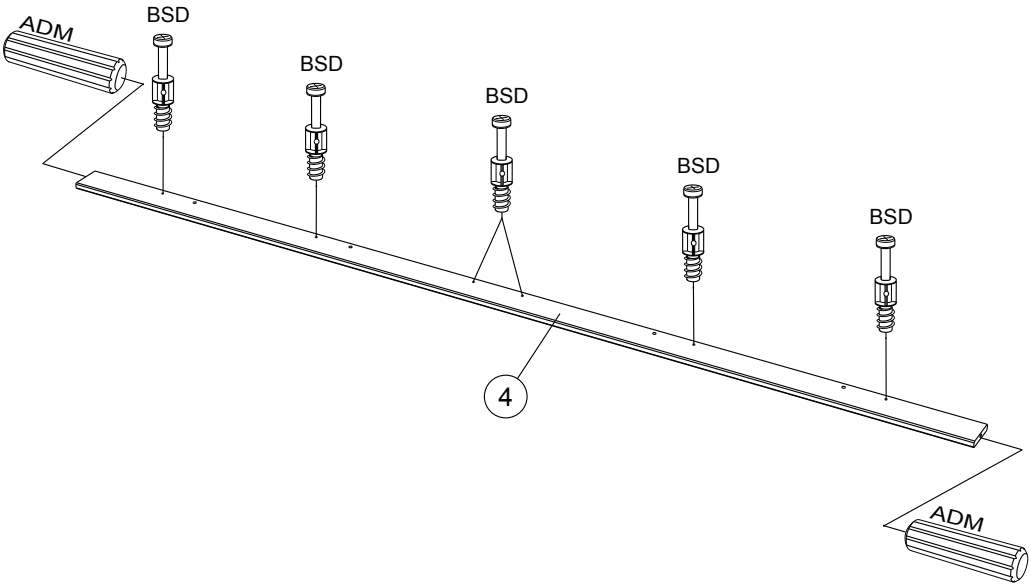

5

ADM x6

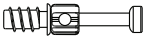
BSD x3

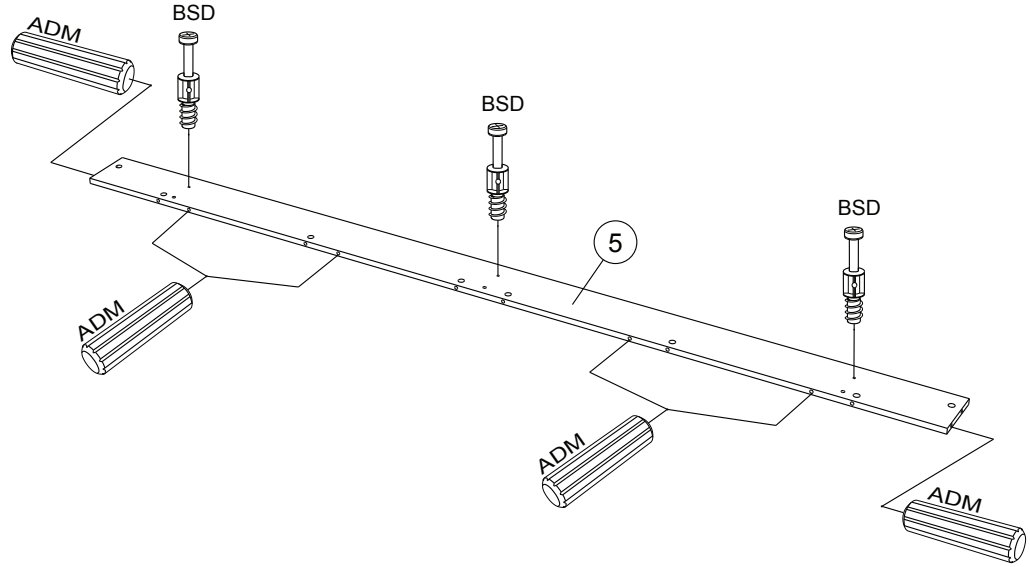

6

Ai x6

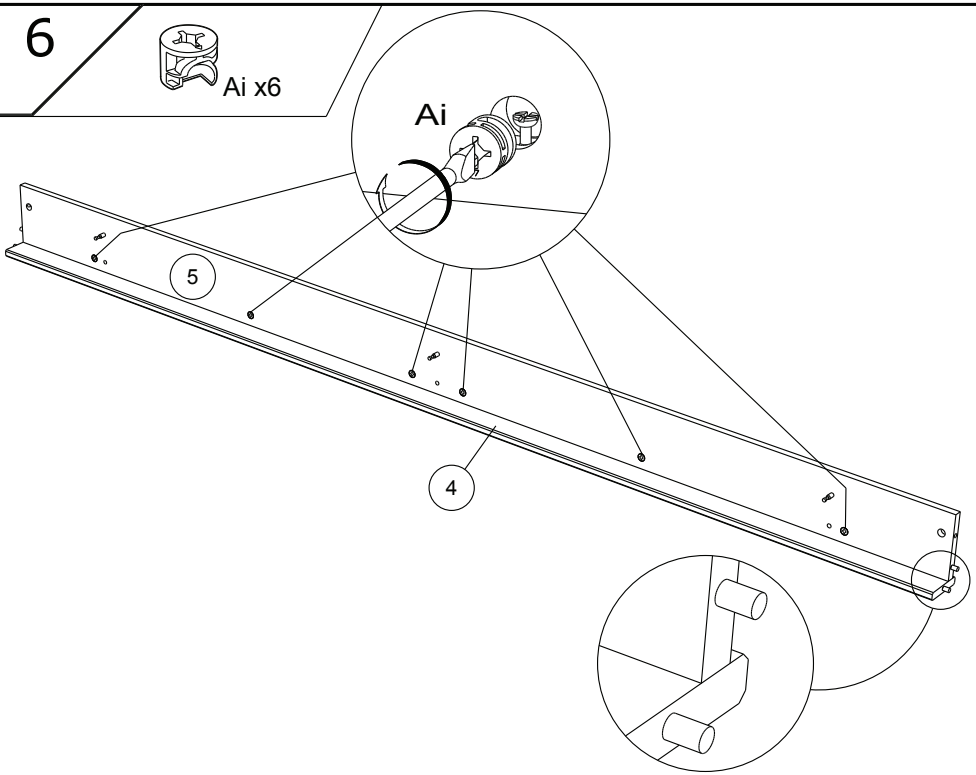

7

Ai x12

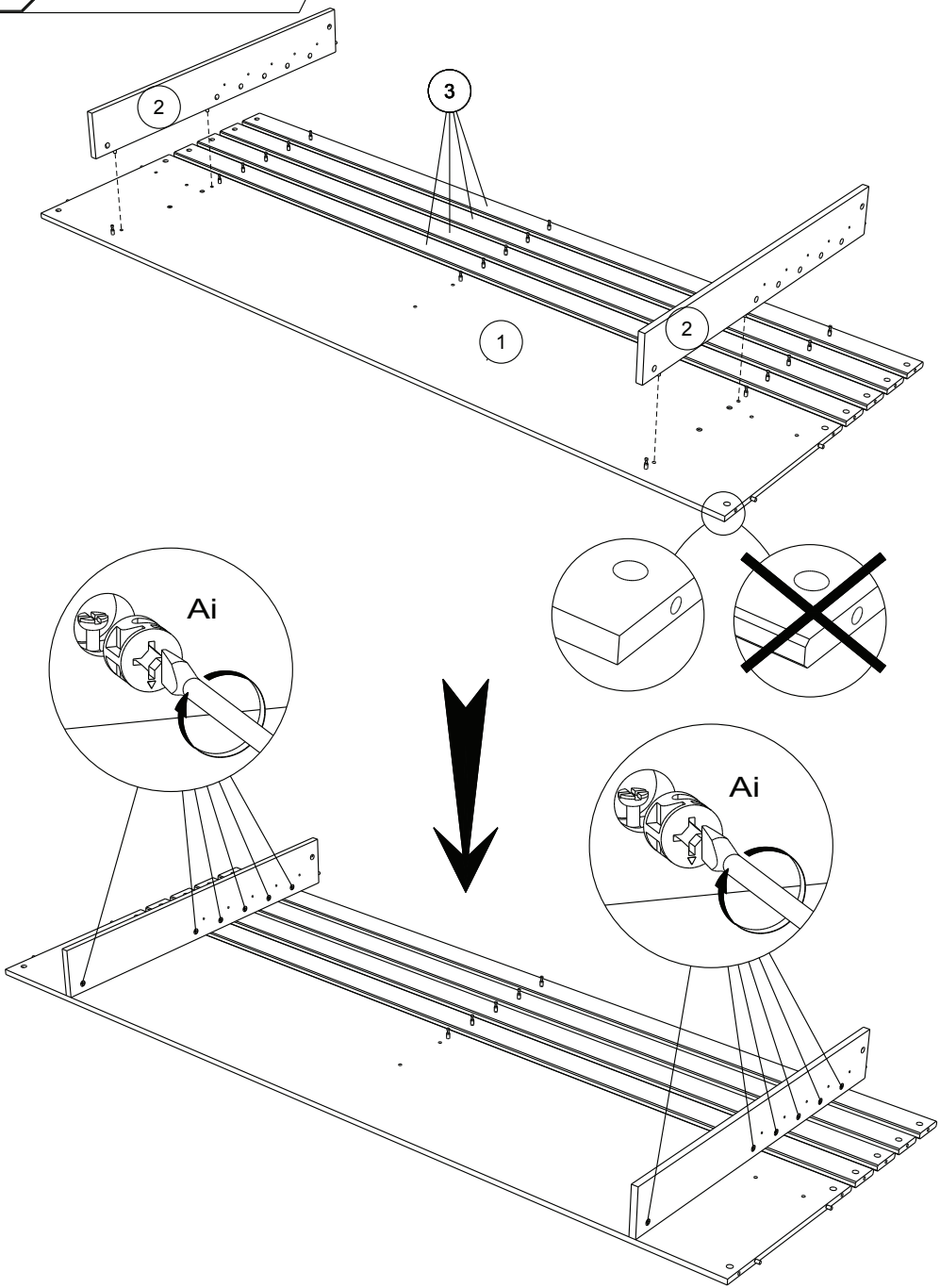

8

Ai x5

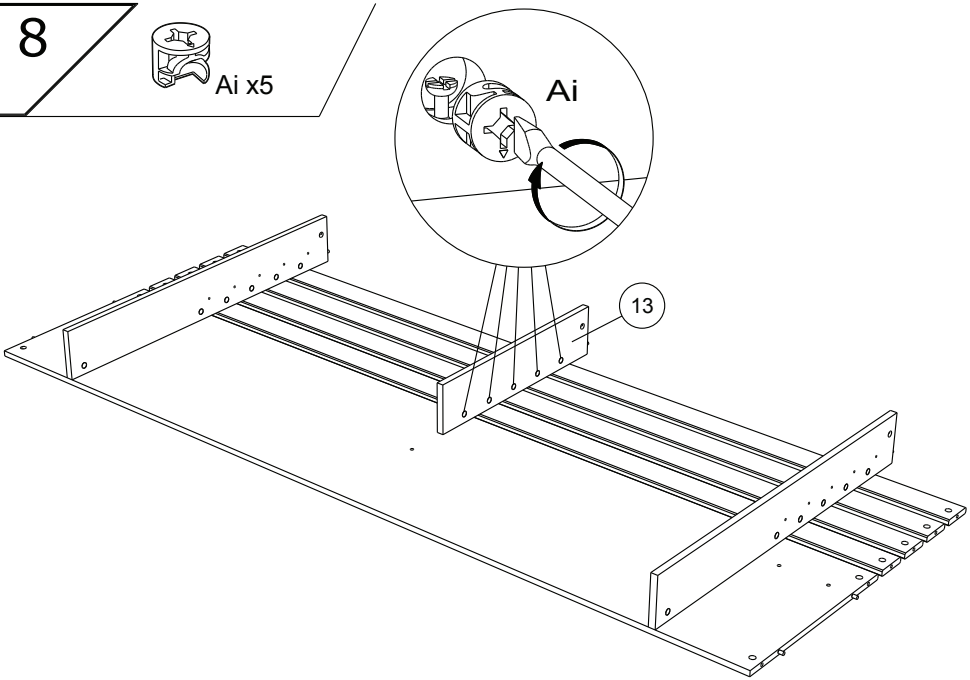

9

Ai x3

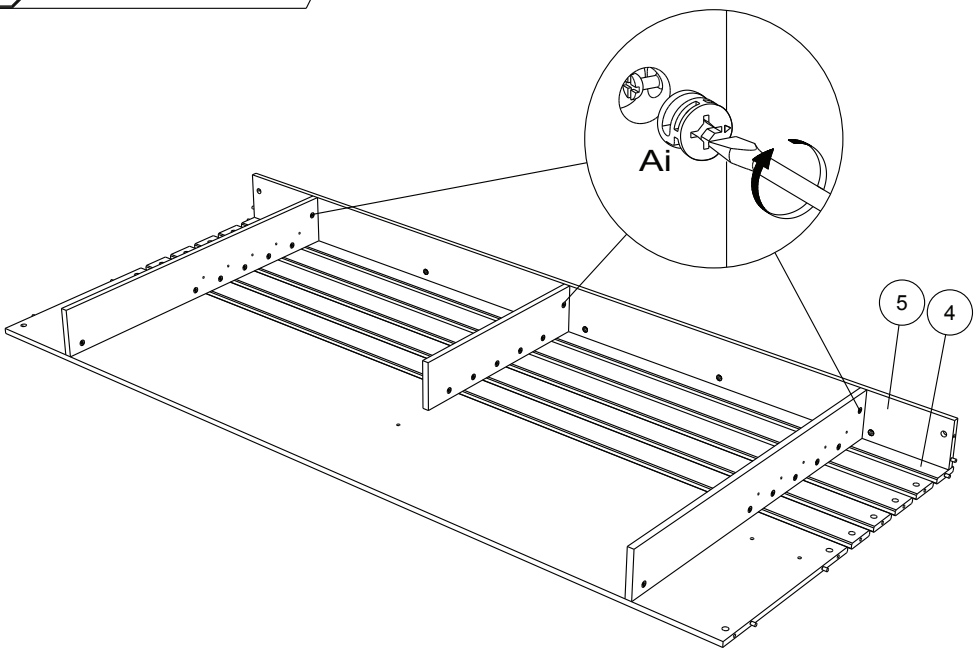

10

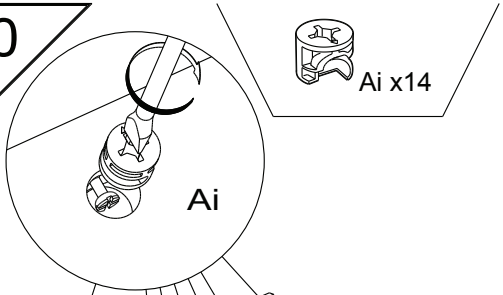

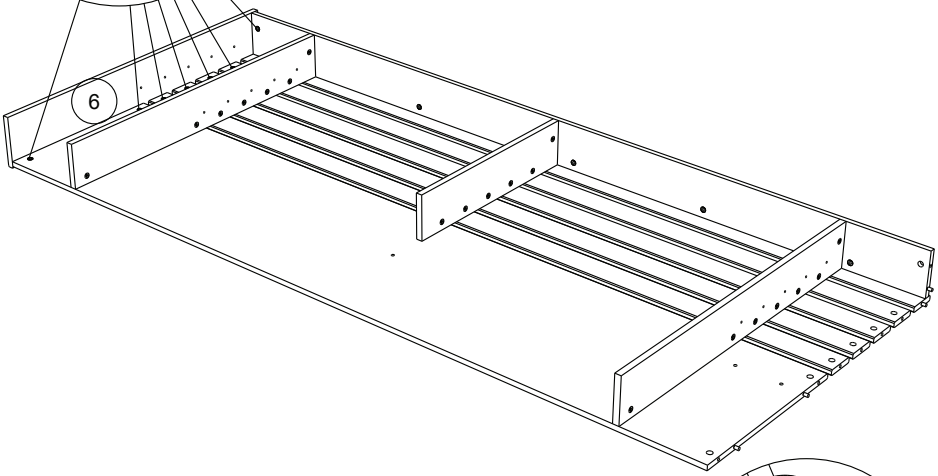

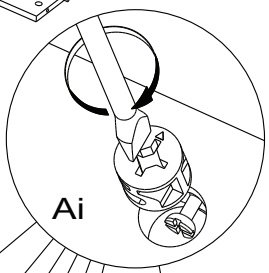

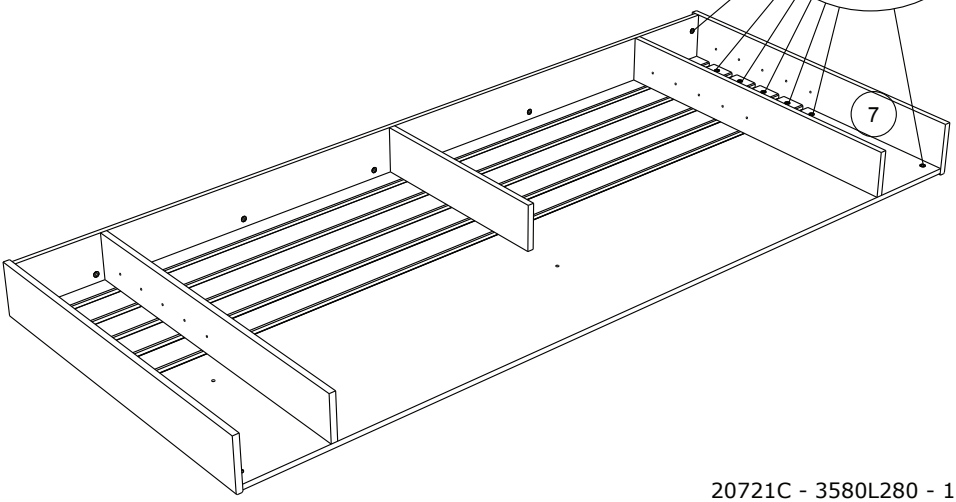

11

AHZ x1

AiA x4

VV x4

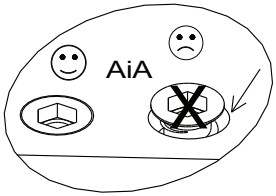

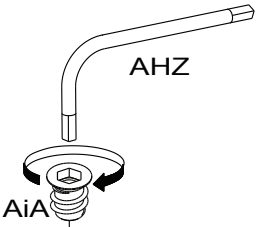

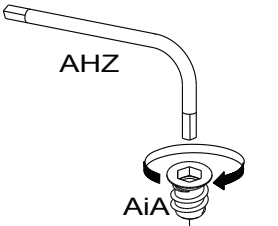

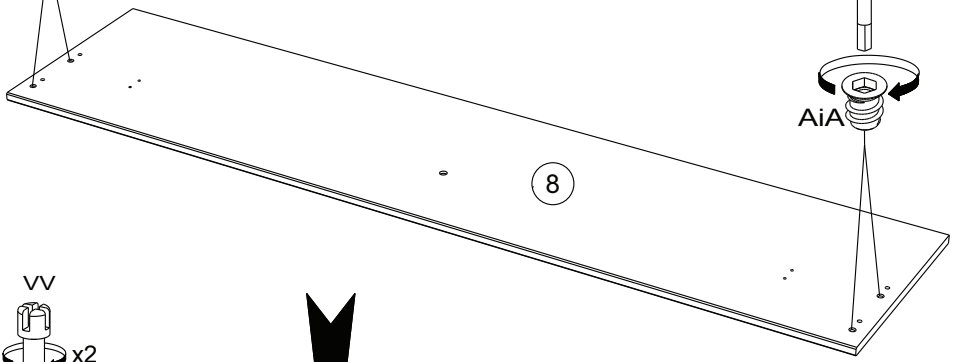

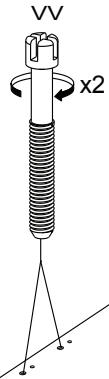

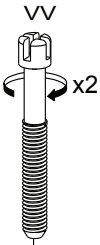

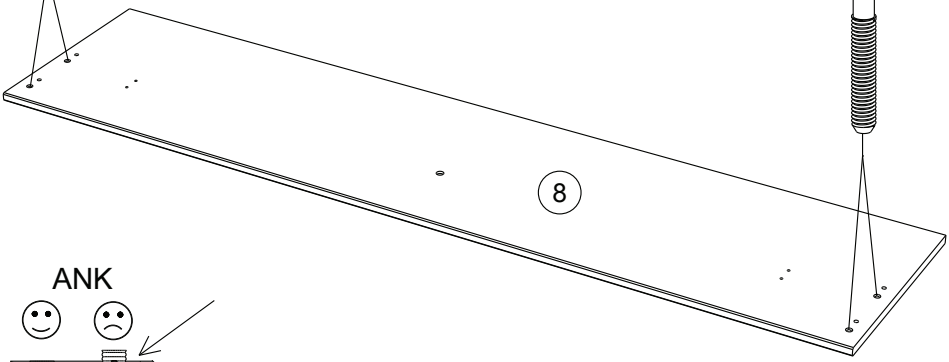

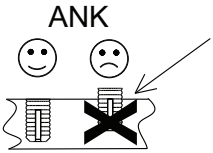

12

ADM x8

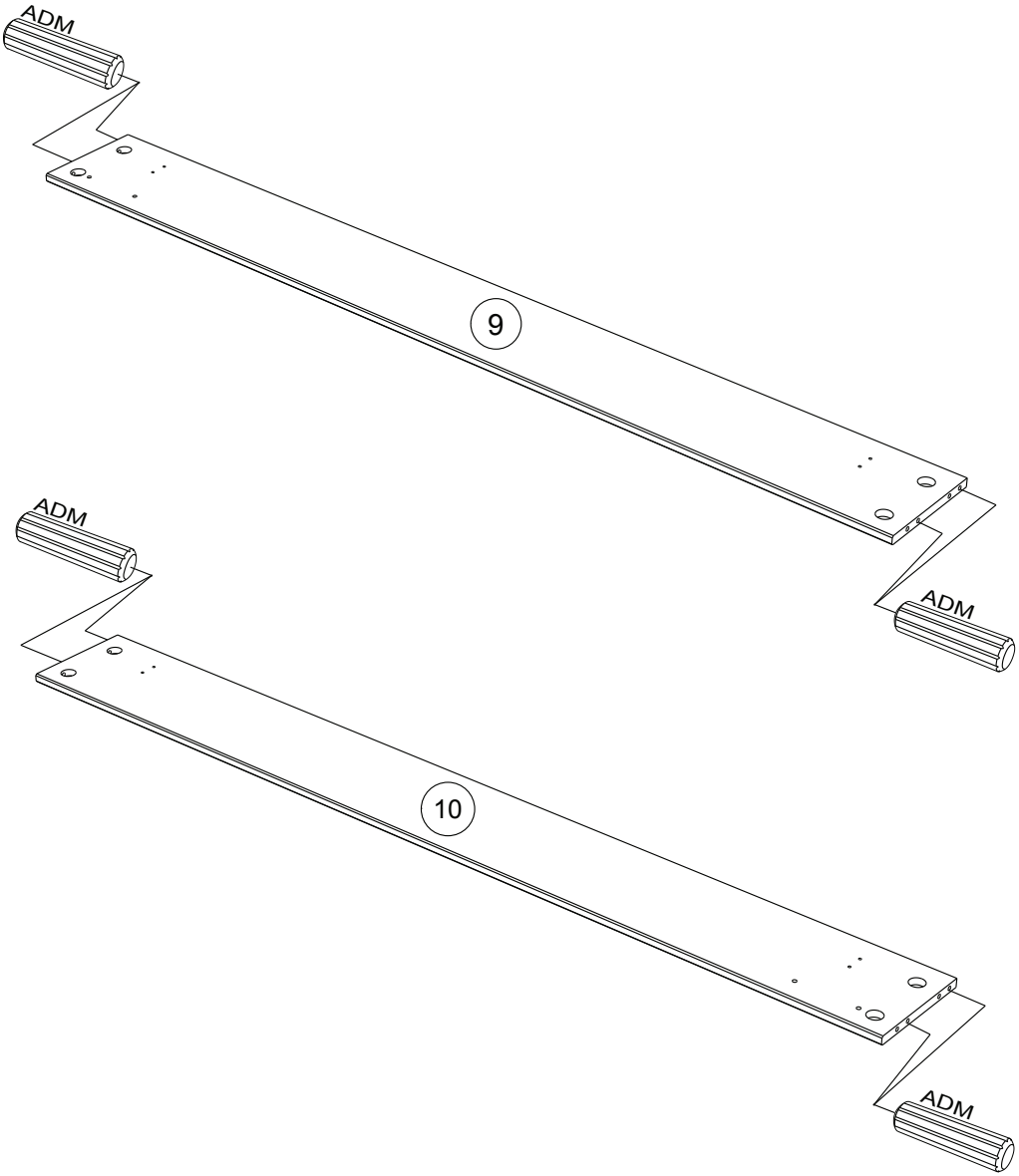

13

VW x4

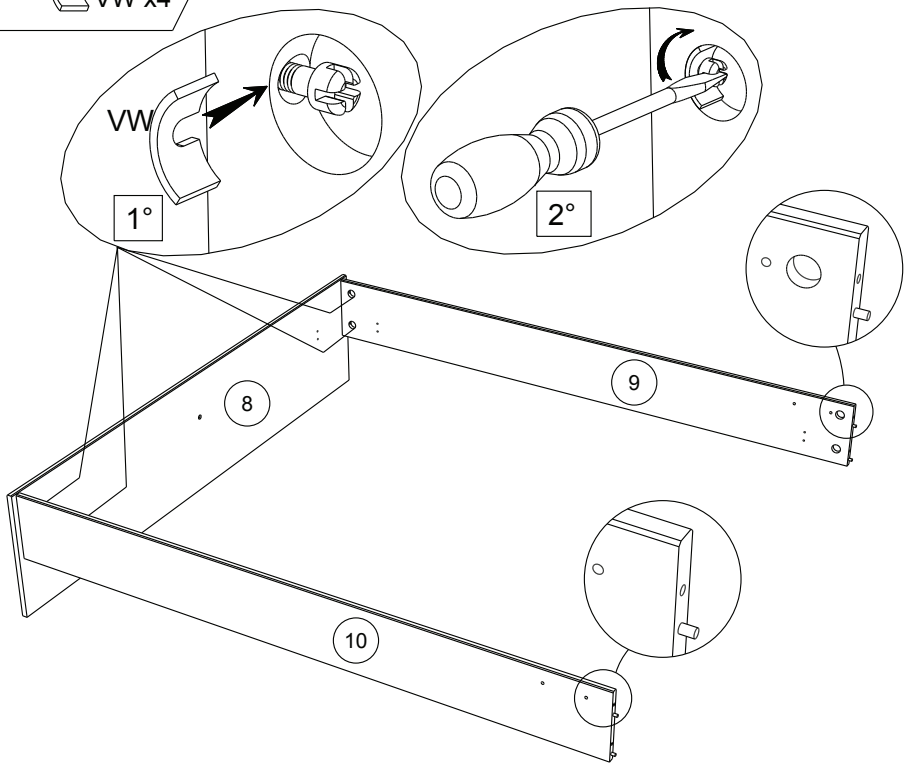

14

VV x4

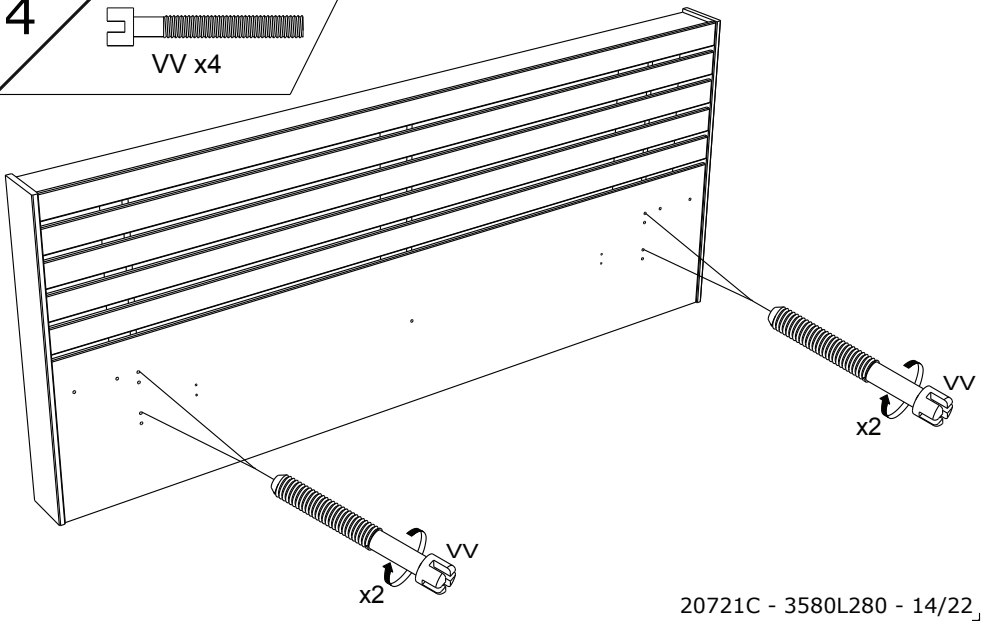

15

VW x4

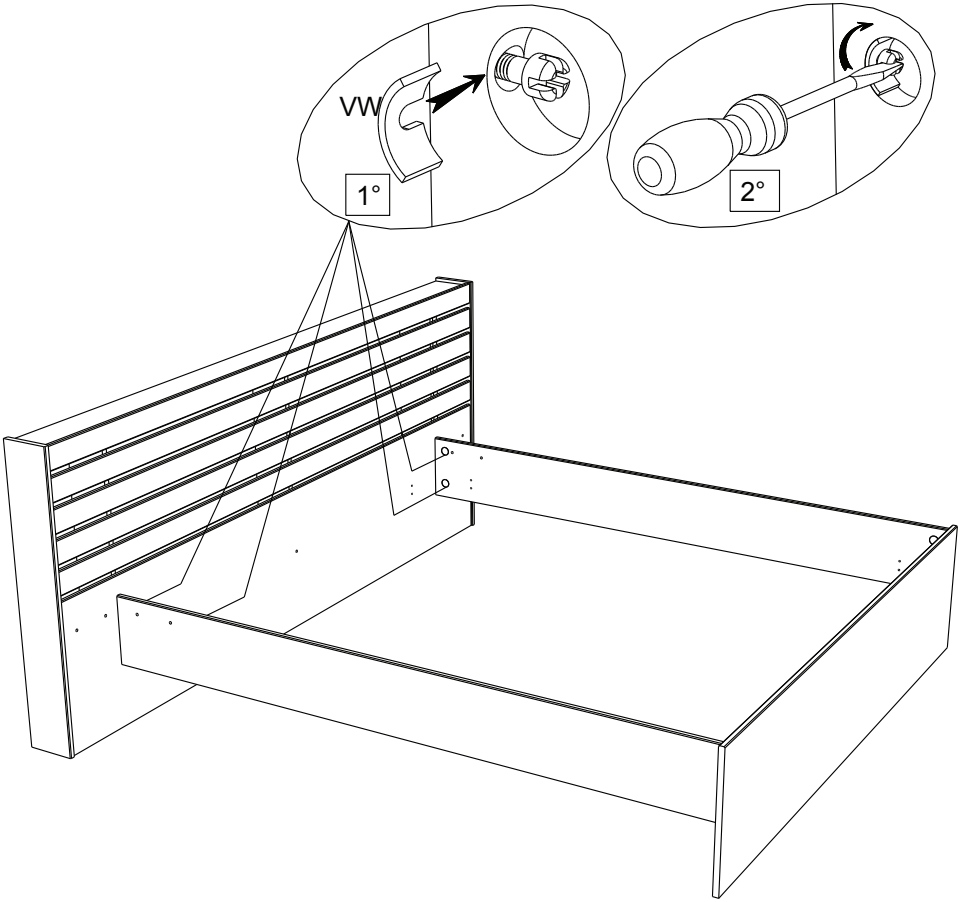

16

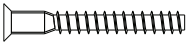

HW x8

HV x1

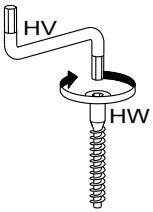

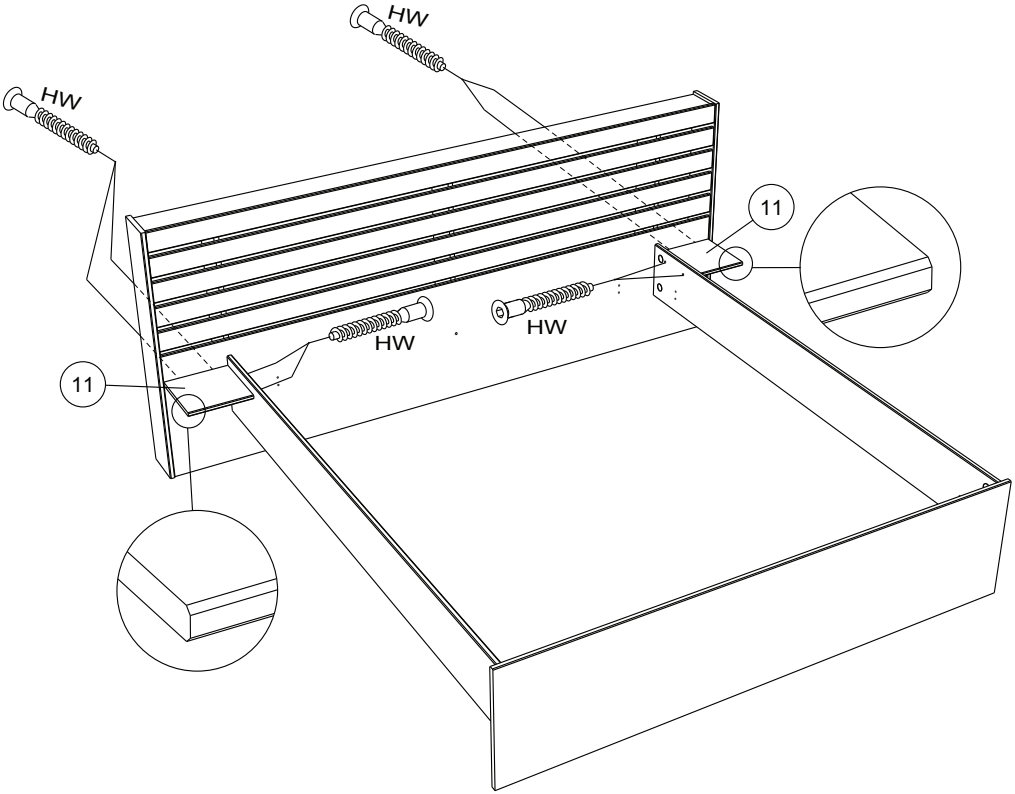

17

BLR x4

VB x16

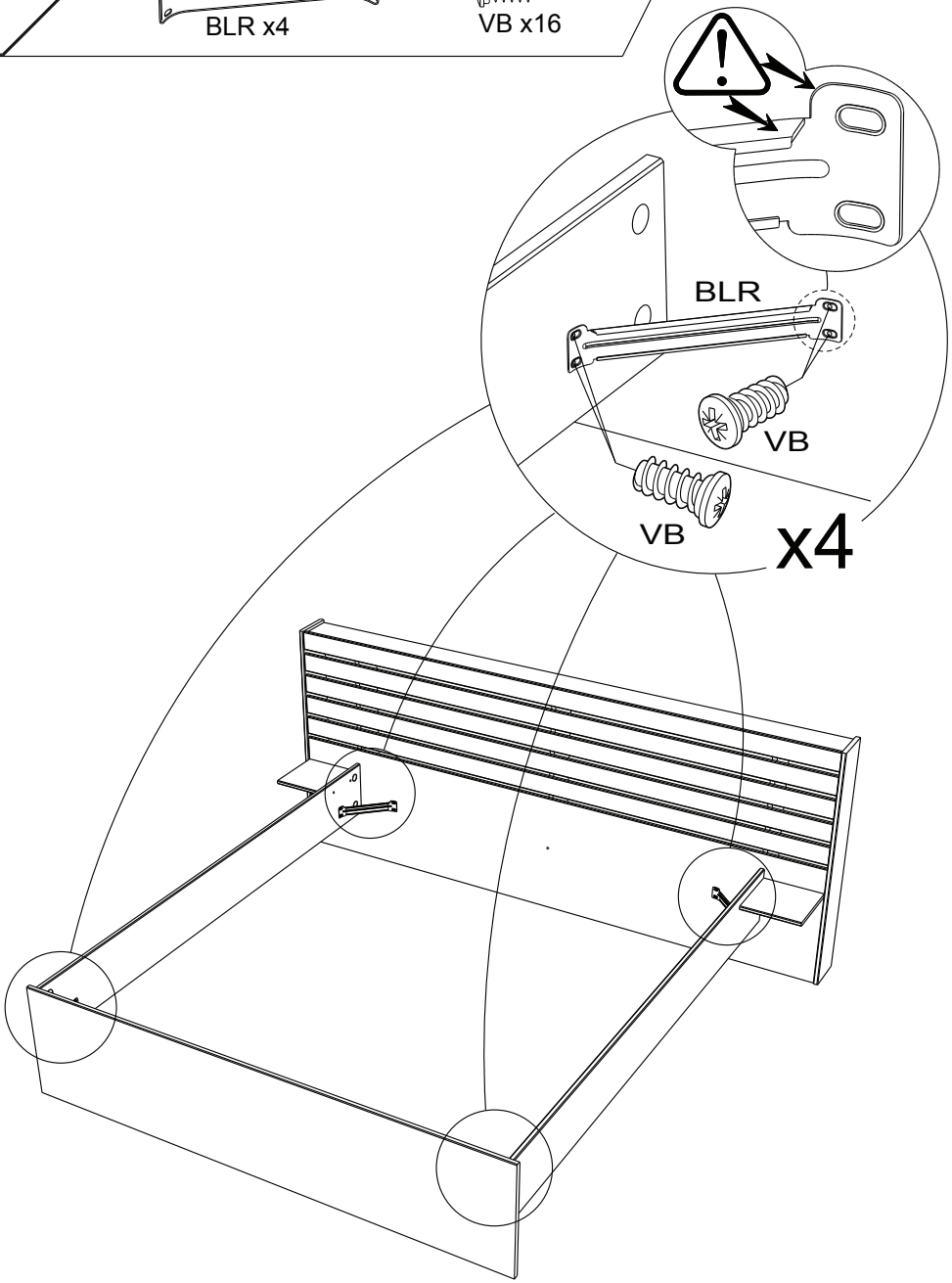

18

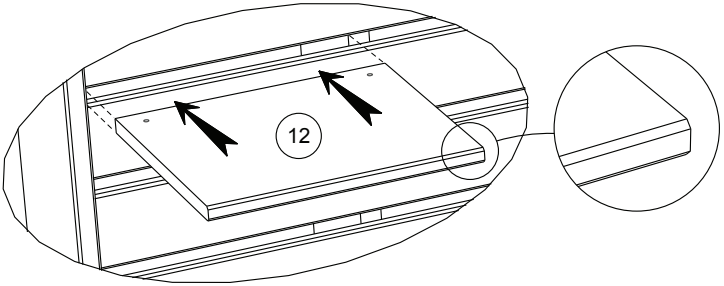

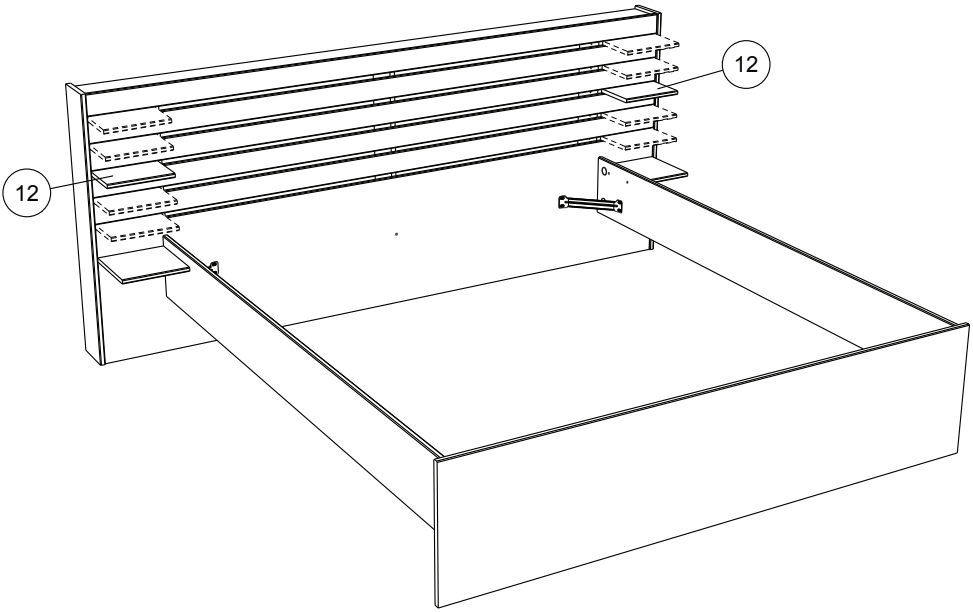

19

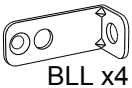

BLL x4

VB x8

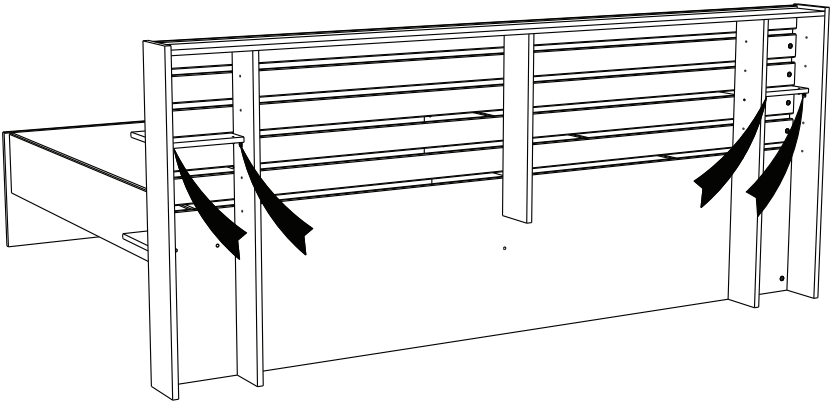

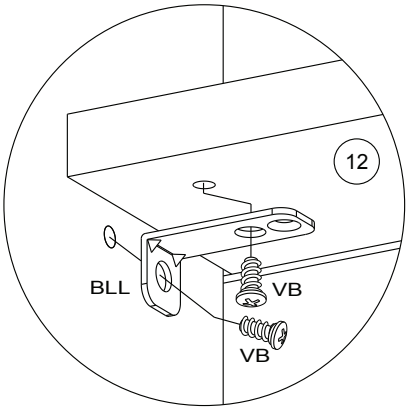

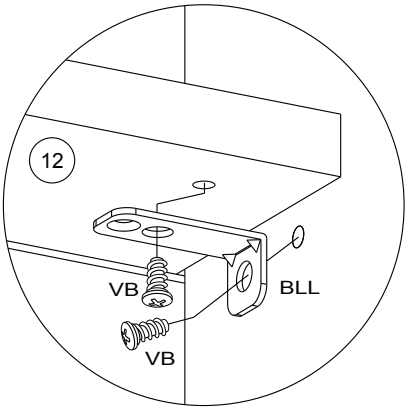

20

ADP x4

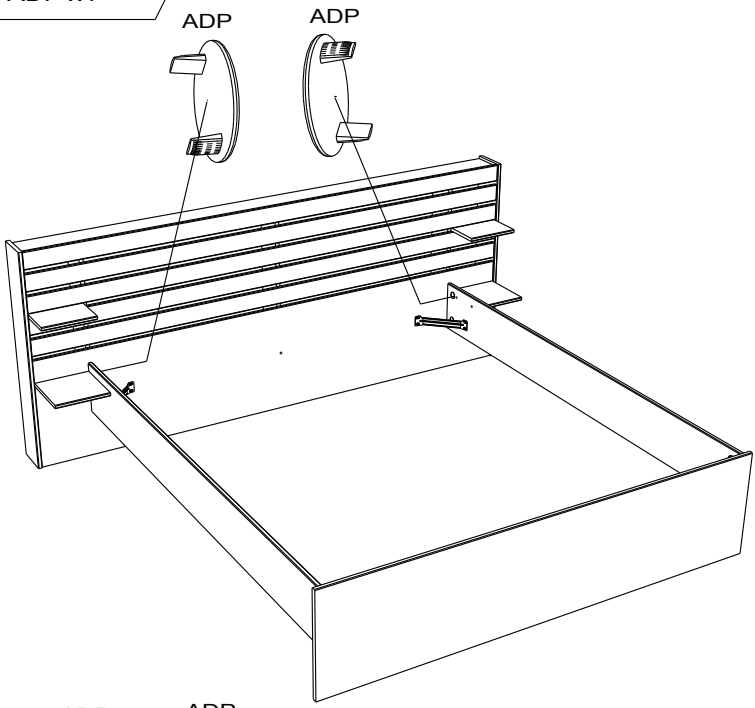

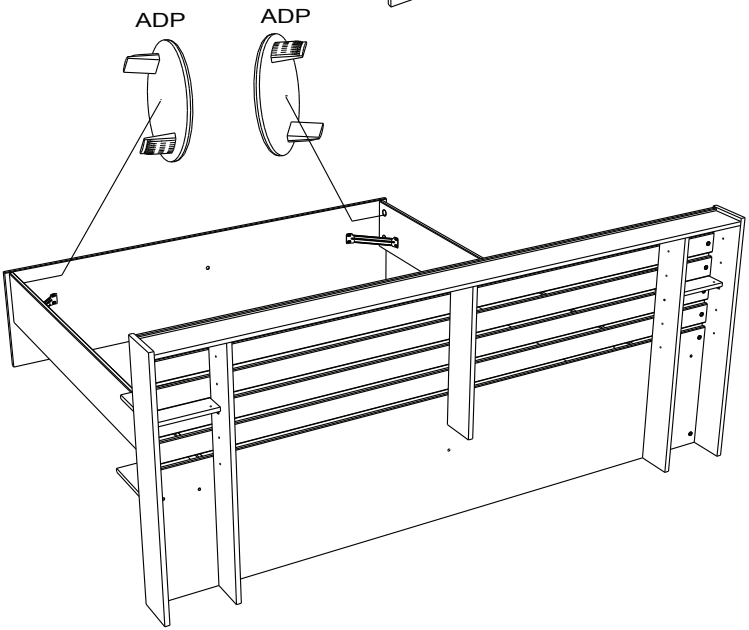

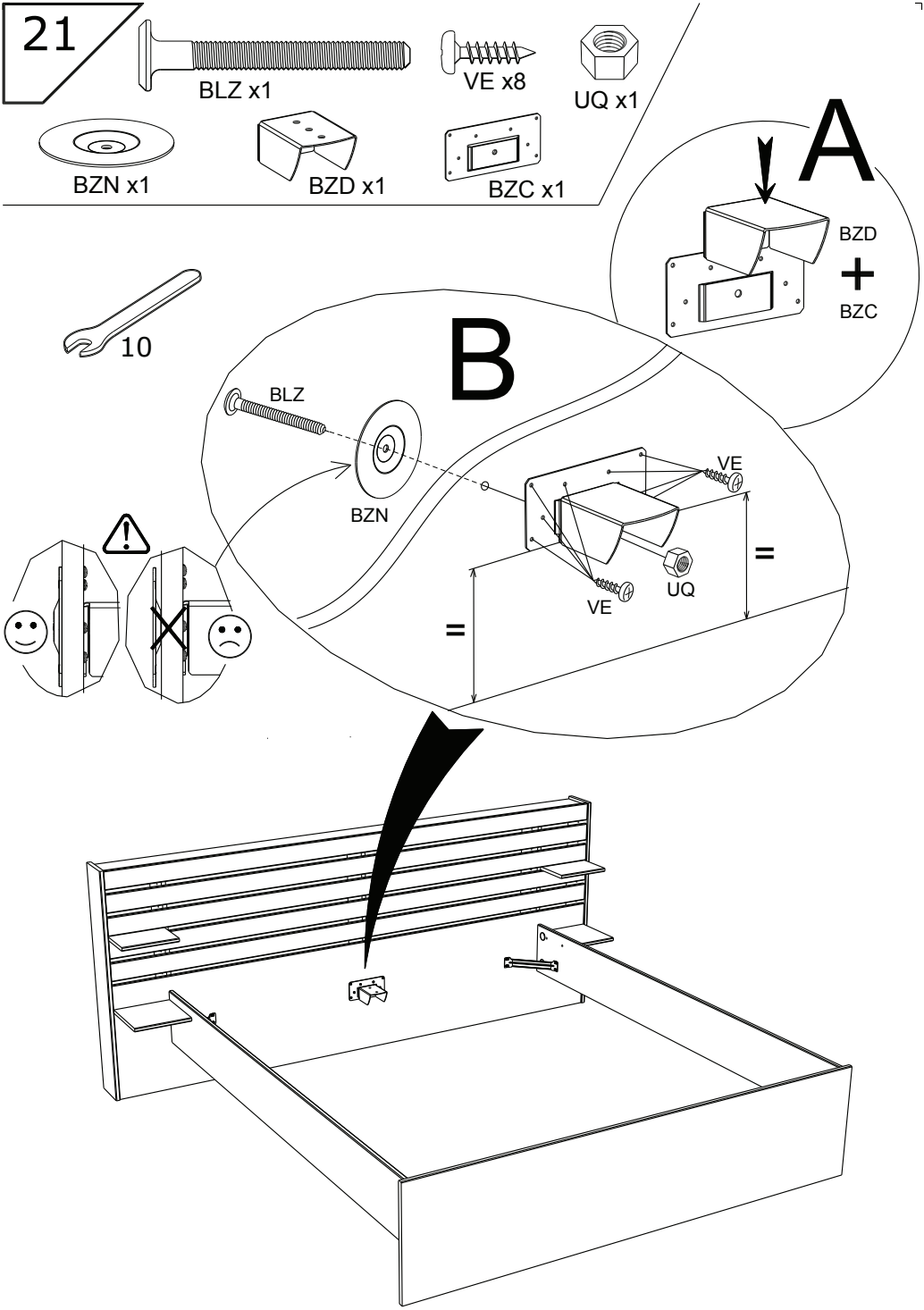
21
BLZ x1
VE x8
UQ x1
BZN x1
BZD x1
BZC x1
A
BZD
+
BZC
10
B
BLZ
BZN
VE
UQ
VE
=
=

22

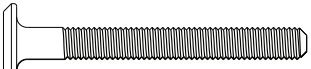

BLZ x1

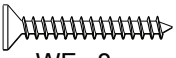

WF x8

UQ x1

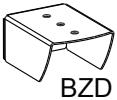

BZD x1

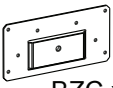

BZC x1

A

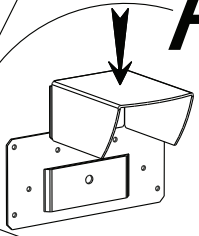

B

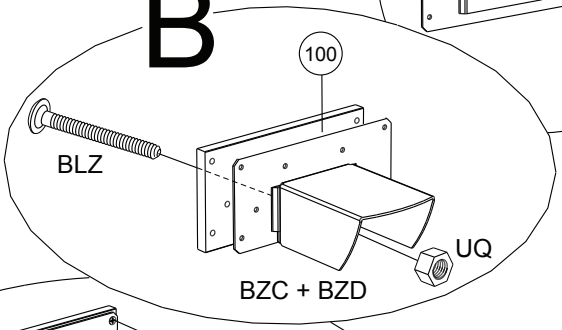
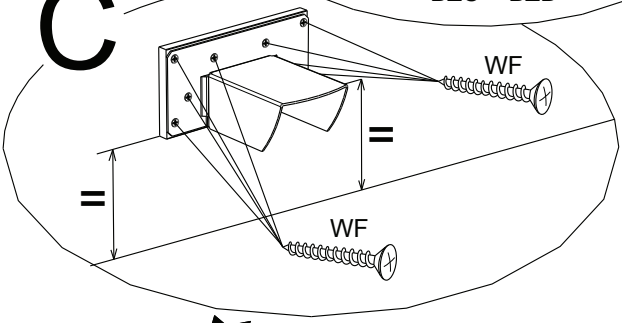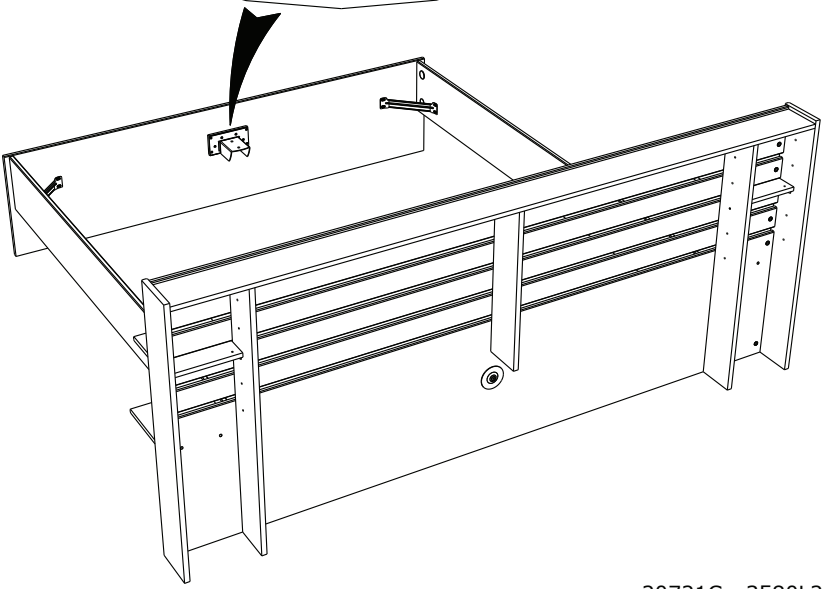
C